ALMALIFT

OPX 15

Carretilla eléctrica trilateral

Características:

- Sistema de accionamiento de CA de alta calidad y potencia
- Control hidráulico con finger control
- EPS: Sistema de dirección asistida eléctrica
- Válvula electrónica de vías múltiples
- Display multifunción: freno de estacionamiento, sentido de la marcha, velocidad, contador de horas y código de avería
- Batería de gran capacidad
- 1700mm de ancho de pasillo
- Asiento de alta suspensión
- Caja de cambios ZF alemana
- Volante ajustable
- Batería de extracción lateral
- Navegación magnética opcional



- 1600-2000 kg
- Batería de alto rendimiento
- Bajo ruido
- Fácil mantenimiento
- Diseño robusto
- Mejor ratio coste-rendimiento
- Pequeño radio de giro

NEW ARRIVAL
Noblelift Products

ALMALIFT
almalift.com

OPX 15 Carretilla eléctrica trilateral.

La carretilla elevadora trilateral OPX15 ofrece un excelente rendimiento y configuración. Entre las sus ventajas tiene una alta altura de elevación, sistema inteligente y alta seguridad. Es especialmente adecuada para la carga, descarga y apilado de mercancías en palets en pasillos muy estrechos. Es la opción ideal para almacenar mercancías de gran tamaño con la máxima productividad en almacenes de alta densidad.

Manejo cómodo y preciso

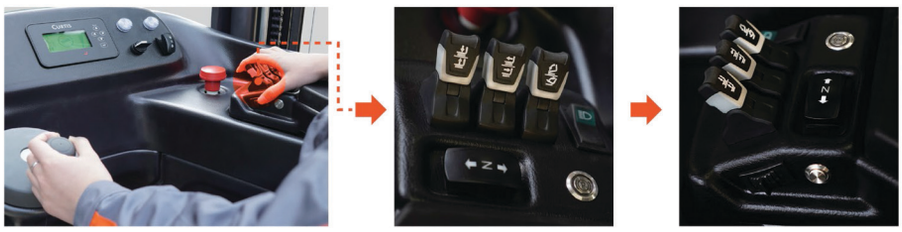

Consola de control centralizada, por lo que puede utilizar la punta del dedo para el manejo, siendo conveniente y precisa. El control de elevación y descenso de alta velocidad mejora la eficiencia operativa.

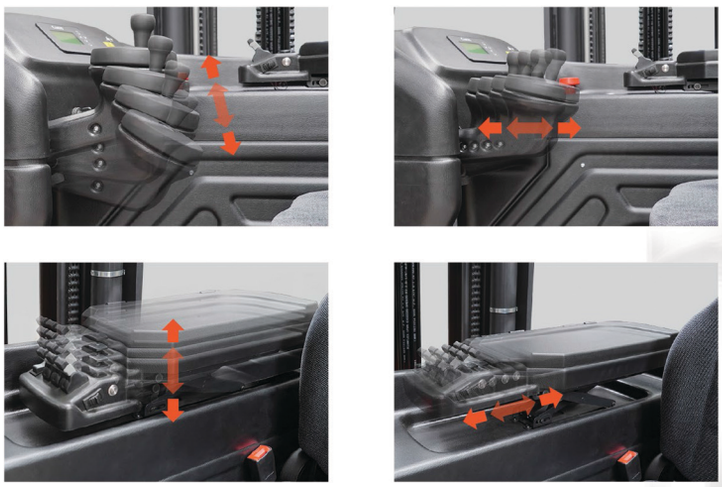

El volante y la consola de control central pueden ajustarse libremente en todas las direcciones para adaptarse a su mejor funcionamiento.

Amplitud y comodidad



El amplio espacio para la conducción y los pies, así como la disposición ergonómica, son parte del diseño para el fácil manejo del equipo. Permite a cualquier operador encontrar una posición cómoda y garantiza un confort adecuado para el funcionamiento durante todo el turno de trabajo.

El asiento de alta suspensión reduce en gran medida la transmisión de vibraciones al conductor. Al mismo tiempo, el respaldo curvado tipo automóvil reduceeficazmente la fatiga del conductor en el manejo. El asiento se puede ajustar para satisfacer las necesidades de los operadores de diferentes alturas y formas.



Funcionalidad y bajo nivel de ruido



El panel LCD multifunción puede mostrar la posición del volante, la potencia de la batería, la alarma de potencia, el código de avería, el tiempo de trabajo, la velocidad de conducción y más información.



La batería de gran capacidad permite muchas horas de trabajo y múltiples turnos La sustitución lateral de la batería reduce en gran medida el tiempo de mantenimiento.



La bomba de elevación produce un nivel de ruido bajo. La carretilla incorpora controlador del motor de accionamiento, controlador del motor de la bomba de aceite y controlador del motor de dirección, por lo que dispone de autoprotección y rendimiento superior siendo libre de mantenimiento.

Chasis robusto y alta visibilidad

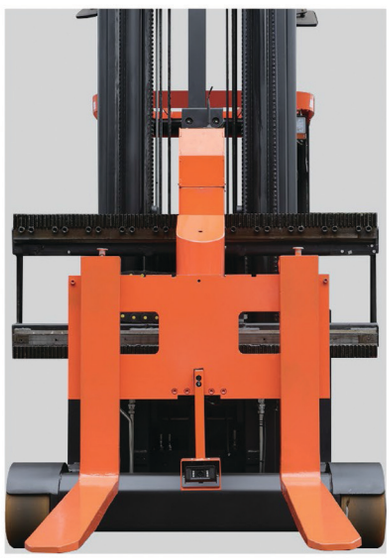

Disposición optimizada del cilindro de elevación y del sistema de tuberías, de manera que ofrece una excelente visión.

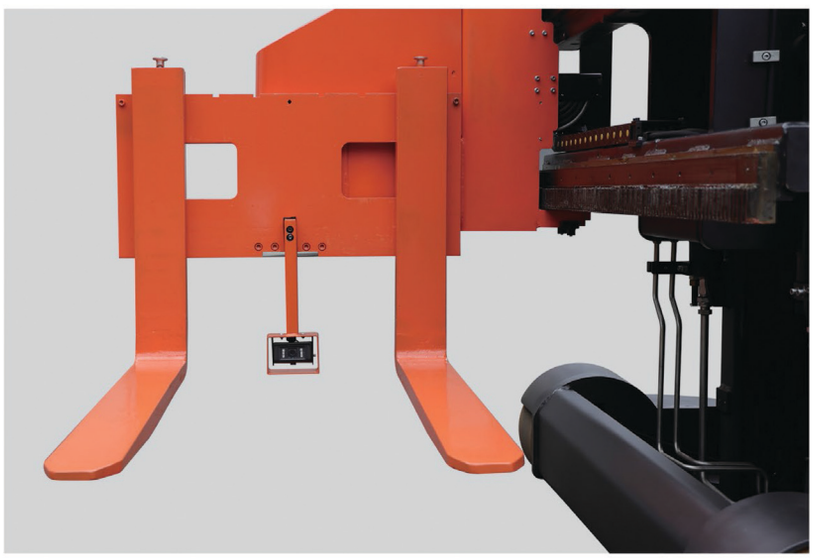

La fuerte estructura del chasis y la distribución del centro de masa hacen que la carretilla tenga una excelente estabilidad. El riel de deslizamiento transversal de alta precisión y el diseño de compensación de espacios hacen que el deslizamiento transversal sea más estable. La función de límite de altura asegura que cuando se alcance la altura máxima, la potencia de elevación se cortará automáticamente, aumentando la seguridad de la elevación. El control de límite de velocidad en giros puede evitar que la carretilla se vuelque.







El sistema de monitorización de alta definición con doble pantalla y lector puede mostrar la situación del apilamiento de la carga en tiempo real.


NOBLELIFT

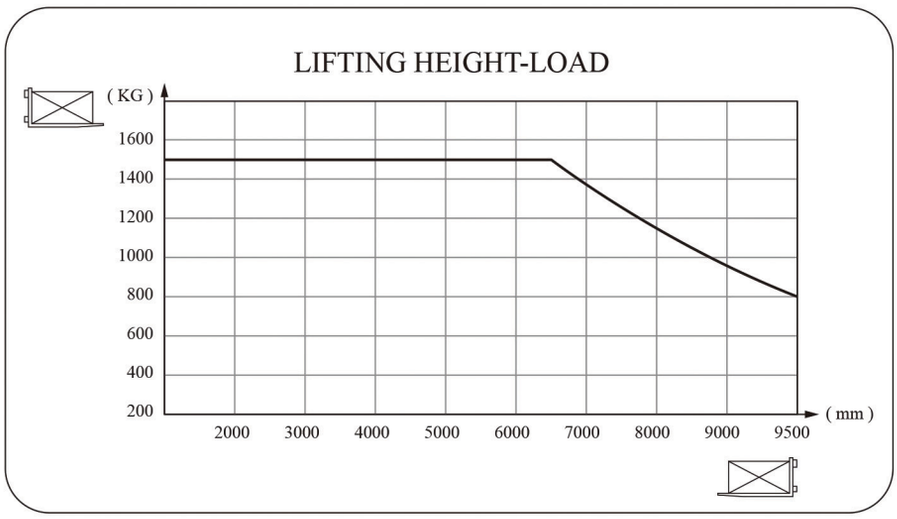
LIFTING HEIGHT-LOAD
(KG)
1600
1400
1200
1000
800
600
400
200
2000
3000
4000
5000
6000
7000
8000
9000
9500
(mm)

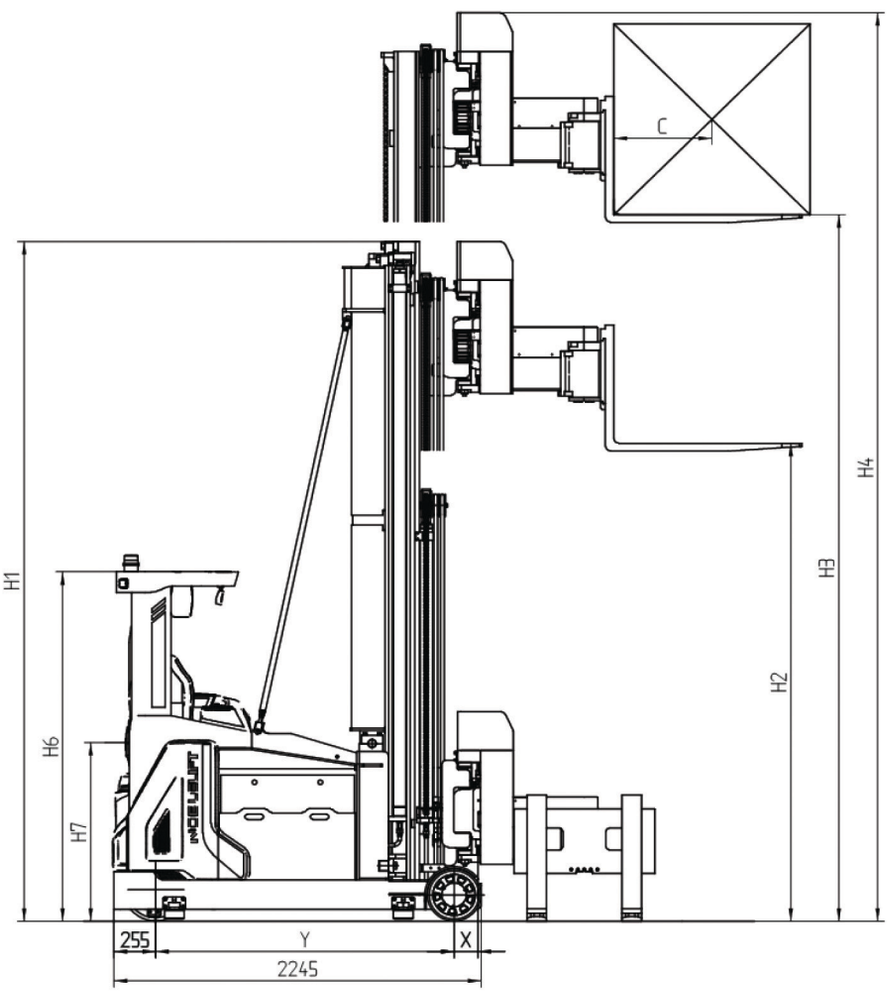
C
H1
H6
H7
H2
H3
H4
255
Y
X
2245

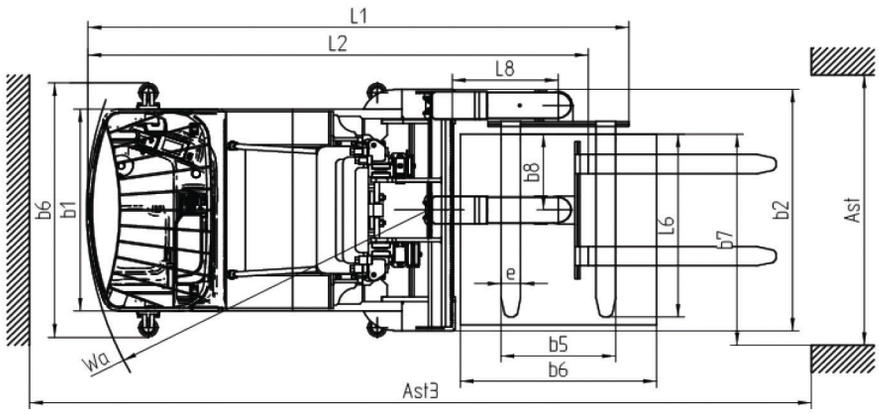
L1
L2
L8
b6
b1
b8
L6
b7
b2
Ast
e
b5
b6
Wa
Ast3

Ficha de vehículo industrial según VDI 2198

Modelo			
1.1	Fabricante		NOBLELIFT
1.2	Modelo		OPX15
1.3	Motor		Eléctrico
1.4	Tipo de vehículo		Apilador lateral
1.5	Capacidad nominal	Q (kg)	1500
1.6	Distancia al centro de la carga	c (mm)	600
1.8	Distancia de carga, centro del eje motriz a la horquilla	x (mm)	146
1.9	Distancia entre ejes	y (mm)	1820
1.10	Rueda motriz/Contrapeso	z (mm)	255
Peso			
2.1	Peso de servicio, incluida batería (véase la línea 6.5)	kg	6300
2.3	Carga por eje, con carga delantera / trasera	kg	6080 / 2170
2.4	Carga sobre el eje, sin carga delantera / trasera	kg	3930 / 2820
Neumáticos			
3.1	Tipo		PU
3.2	Tamaño del neumático delantero	∅xw (mm)	∅ 330 x178
3.3	Tamaño del neumático trasero	∅xw (mm)	∅ 400 x 152
3.5	Ruedas delanteras / traseras (x = ruedas motrices)		2/1x
3.6	Ancho de pisada frontal	b10 (mm)	1342
Medidas			
4.2	Altura del mástil descendida	h1 (mm)	2950/3280/3620/3950/4280
4.3	Elevación libre	h2 (mm)	1680/2010/2350/2680/3010
4.4	Altura de elevación	h3 (mm)	5500/6500/7500/8500/9500
4.5	Altura del mástil extendida	h4 (mm)	6770/7770/8770/9770/10770
4.7	Altura de la protección de la carga (cabina)	h6 (mm)	2200
4.8	Altura del asiento / altura de pie	h7 (mm)	1120
4.19	Longitud total (sin carga)	L1 (mm)	3306
4.20	Longitud hasta la cara de las horquillas	L2 (mm)	3060
4.21	Anchura total	b1/b2 (mm)	1270/1520
4.22	Medidas de la horquilla	s/e/l (mm)	40/120/950
4.23	Portahorquillas ISO 2328, clase/tipo A, B		2/A
4.24	Ancho del portahorquillas	b3 (mm)	860
4.25	Ancho sobre las horquillas	b5 (mm)	830
4.27	Ancho del rodillo guía	b6 (mm)	1600
4.29	Alcance lateral	b7(mm)	1320
4.31	Distancia al suelo, con carga, bajo el mástil	m1 (mm)	75
4.32	Distancia al suelo, centro de la distancia entre ejes	m2 (mm)	75
4.33	Ancho de pasillo para paletas 1200 x 800	Ast(mm)	1700
4.35	Radio de giro	Wa (mm)	2100
4.42	Ancho del palet	b12 (mm)	1200
4.43	Longitud del palet	l6 (mm)	800/1200
Rendimiento			
5.1	Velocidad de desplazamiento, con carga / sin carga	km/h	8 / 8.5
5.2	Velocidad de elevación, con carga / sin carga	mm/s	200 / 300
5.3	Velocidad de descenso, con carga / sin carga	mm/s	400 / 400
5.4	Velocidad de alcance, con carga / sin carga	mm/s	150 / 150
5.10	Freno de servicio		Regenerativo/hidráulico
5.11	Freno de estacionamiento		Accionado por resorte eléctrico
Motor			
6.1	Potencia del motor de accionamiento S2 60 min	kW	7
6.2	Capacidad del motor de elevación S3 15%	kW	12.5
6.3	Batería según DIN 43531 /35 / 36 A, B, C, no		9PZS900
6.4	Voltaje de la batería, capacidad nominal K5	V/Ah	48V/900Ah
6.5	Peso de la batería	kg	1550
Otros			
8.1	Tipo de control del accionamiento		AC
8.4	Nivel sonoro en el oído del conductor según EN 12 05	dB(A)	70
8.6	Dirección	dB(A)	Eléctrica



Distribuidor oficial

ALMALIFT

Carrer de la Mare de Déu de Núria, 23 D.
08830 Sant Boi de Llobregat, Barcelona
Tel.: + 34 935 01 04 30. info@almalift.com

almalift.com